kpl

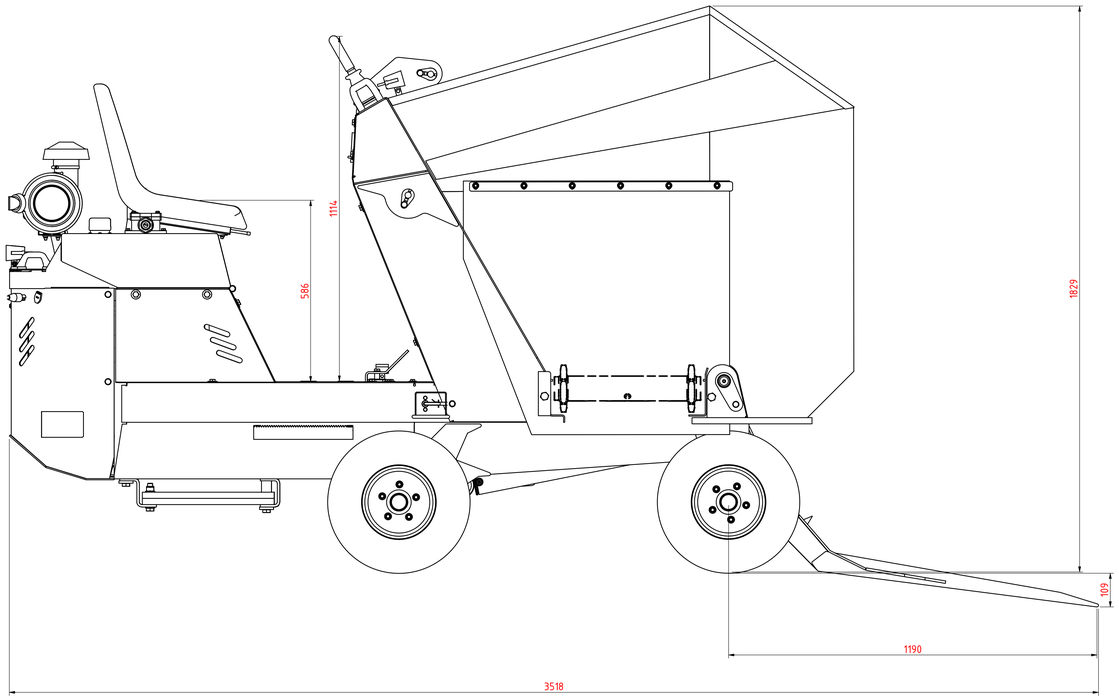

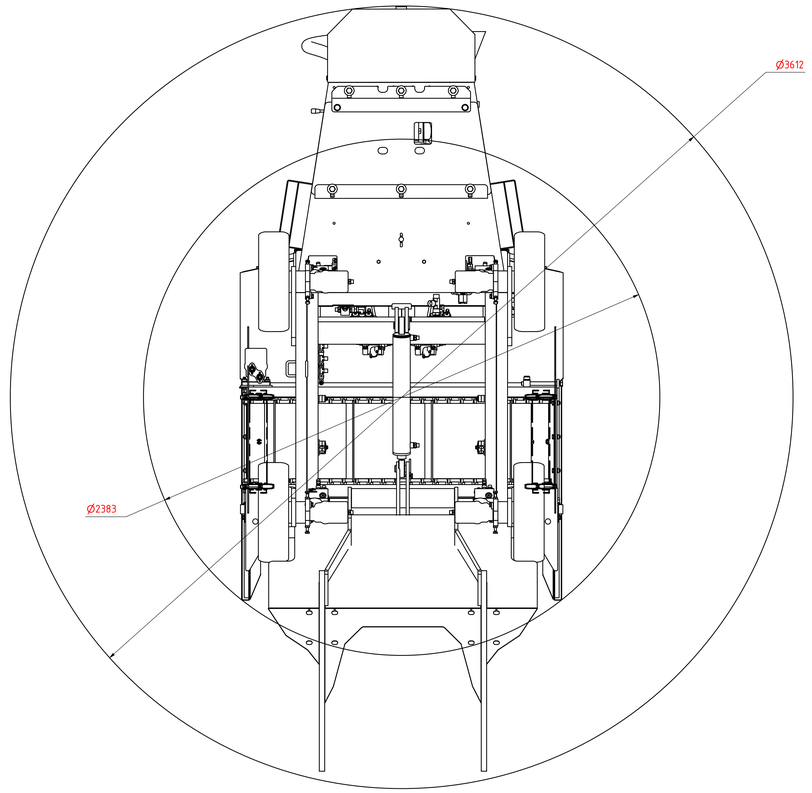

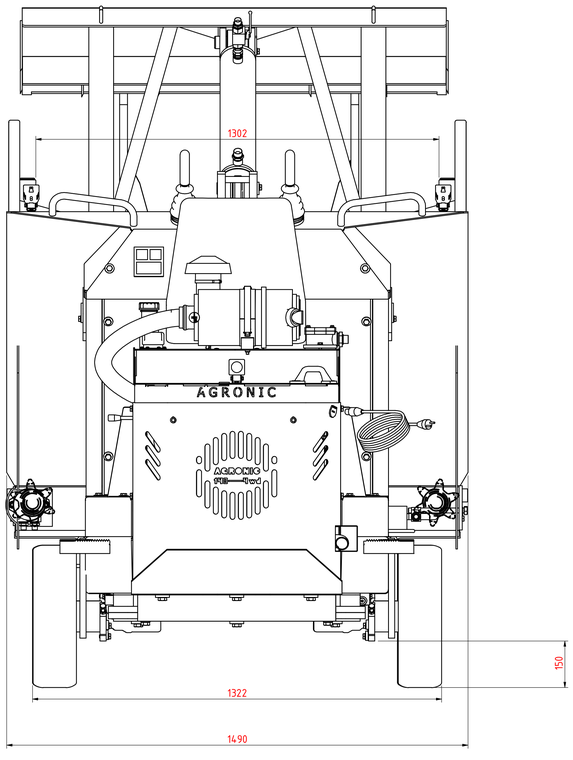

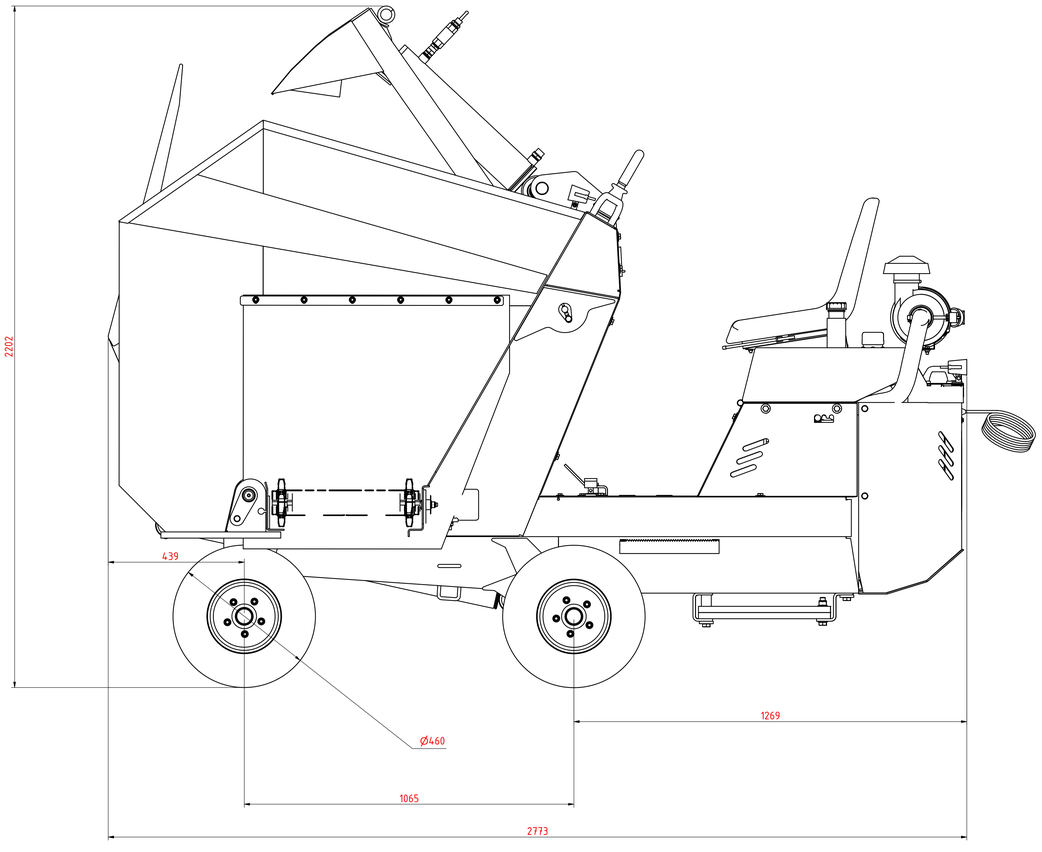

Pos.
Stück
Kurzbez.
Nr.